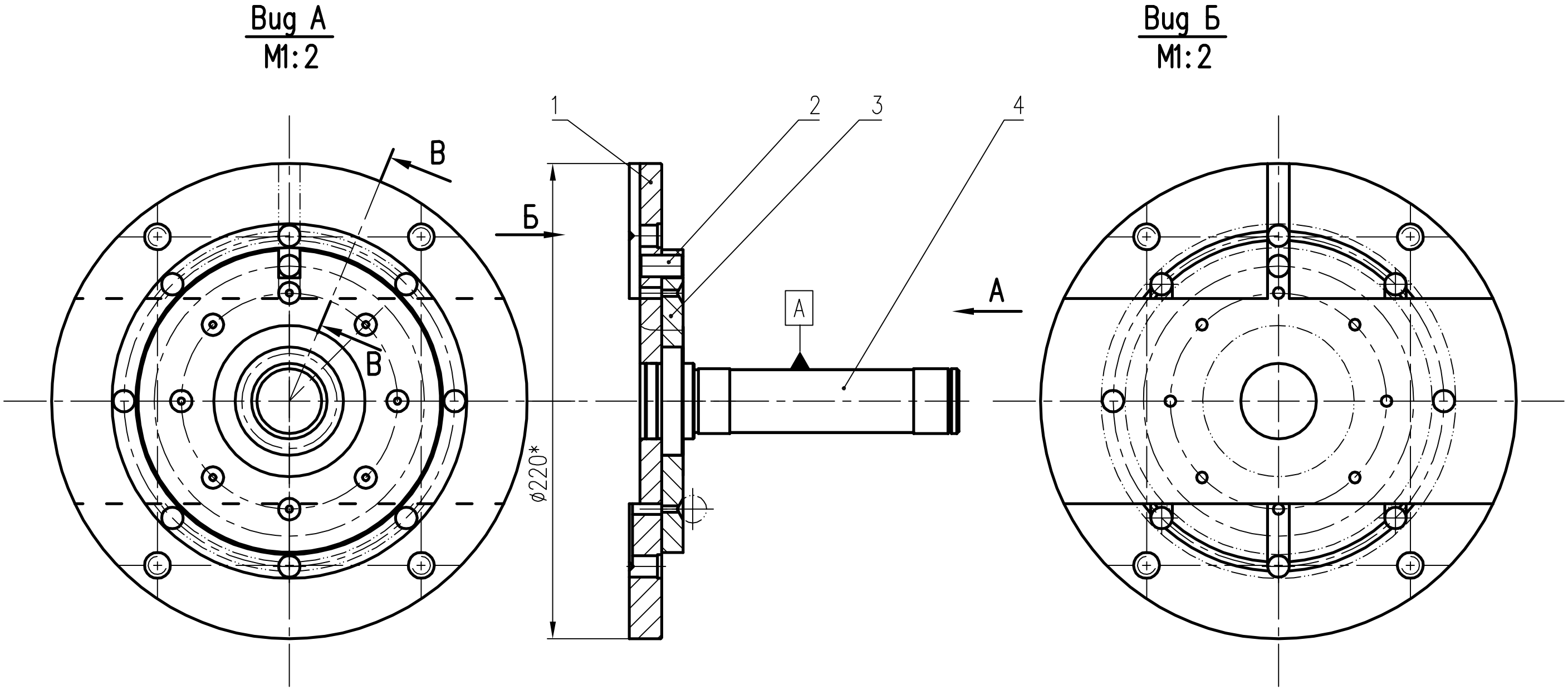

					АЗП–01–02.200СБ		
Изм.	Лист	N докум.	Подп.	Дата	Основание	Лит.	Масса	Масштаб
Разраб.								1:2
Пров.						Лист	Листов 1
						К сборочному АЗП–01–02.000	
Утв.							

Первое применение

Справочный N

Подп. и дата

Инв. N дубл.

Взам. инв. N

Подп. и дата

Инв. N подл.